CP 3351/950 3~ 850

Техническая спецификация

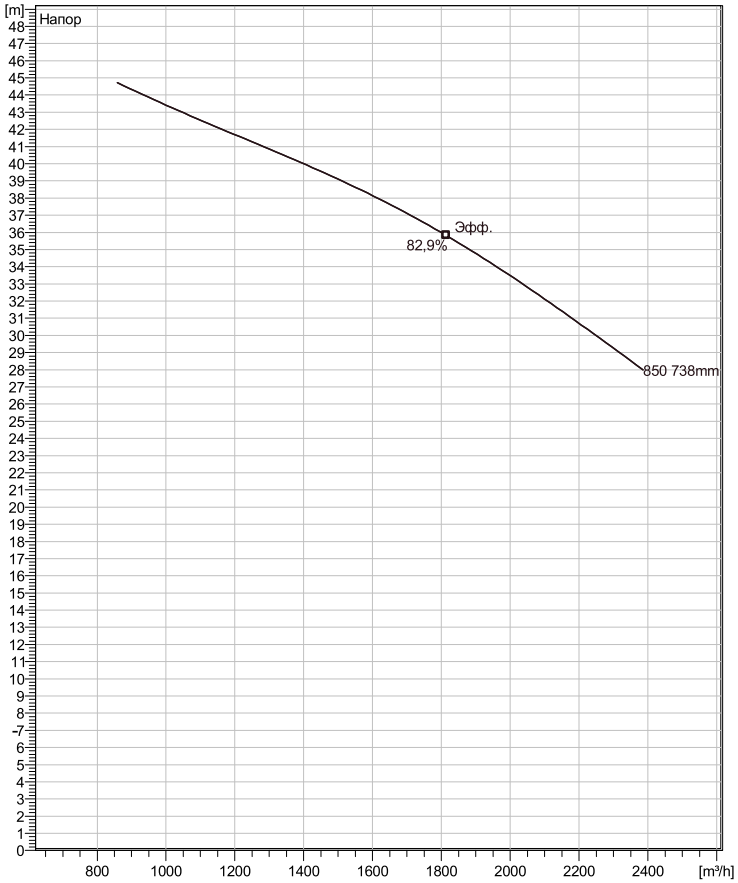

вода, чистая *Curve ISO*

Установка: P - Погружная, постоянная)

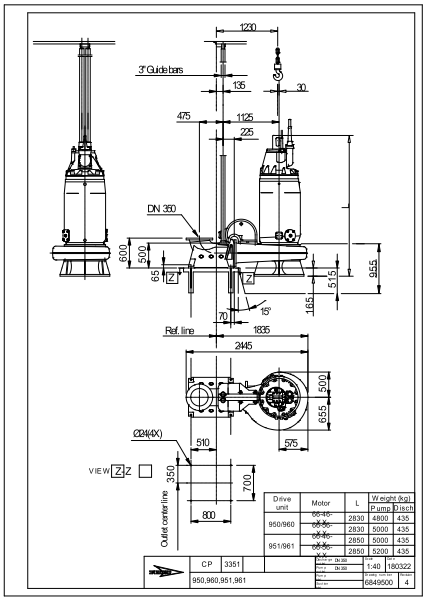

Примечание: рисунок может не соответствовать текущей конфигурац

General

Насосы с закрытым одно- или многолопастным рабочим колесом, большой пропускной способностью и одной спиральной канавкой для жидкостей, содержащих твердые частицы и волокна. Чугунная конструкция с технологией двойного уплотнения.

Рабочее колесо

Рабочее колесо материал	Серый чугун
Диаметр выхода	350 mm
Диаметр всасывающего фланца	450 mm
Impeller diameter	738 mm
Количество лопастей	3
Throughlet diameter	110 mm

Двигатель

Двигатель	C0950.000 66-56-8HD-W 270KW Стандартно
Тип статора	2
Частота	50 Hz
Ном. напряжение	3300 V
Число полюсов	8
Фазы	3~
Ном. мощность	270 kW
Номинальный ток	62 A
Пусковой ток	335 A
Ном. скорость вращения	745 rpm
Коэффициент мощности	
1/1 Load	0,81
3/4 Load	0,77
1/2 Load	0,68
Motor efficiency	
1/1 Load	94,5 %
3/4 Load	94,5 %
1/2 Load	94,5 %

Конфигурация

Проект	Номер проекта	Исполнитель	Создано	Последнее изменение
			3/28/2019	

CP 3351/950 3~ 850

Кривая рабочей характеристики

Насос

Диаметр выхода	350 mm
Диаметр всасывающего фланца	450 mm
Impeller diameter	738 mm
Количество лопастей	3
Throughlet diameter	110 mm

Motor

Двигатель	C0950.000 66-56-8HD-W 270KW
Тип статора	2
Частота	50 Hz
Ном/напряжение	3300 V
Число полюсов	8
Фазы	3~
Ном. мощность	270 kW
Номинальный ток	62 A
Пусковой ток	335 A
Ном. скорость вращения	745 rpm

Коэффициент мощности

1/1 Load	0,81
3/4 Load	0,77
1/2 Load	0,68

Motor efficiency

1/1 Load	94,5 %
3/4 Load	94,5 %
1/2 Load	94,5 %

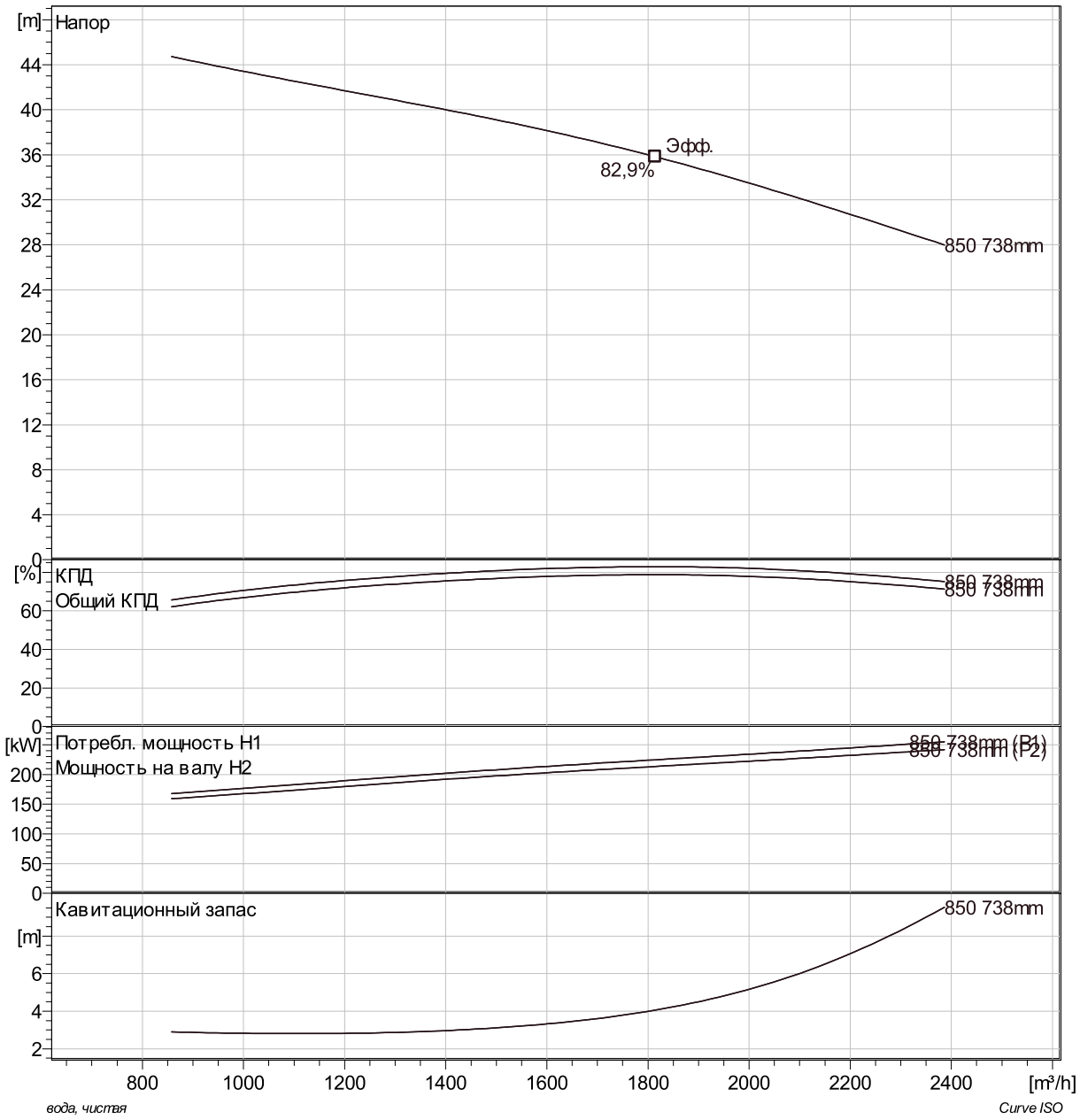

Проект	Номер проекта	Исполнитель	Создано	Последнее изменение
			3/28/2019	

CP 3351/950 3~ 850

Duty Analysis

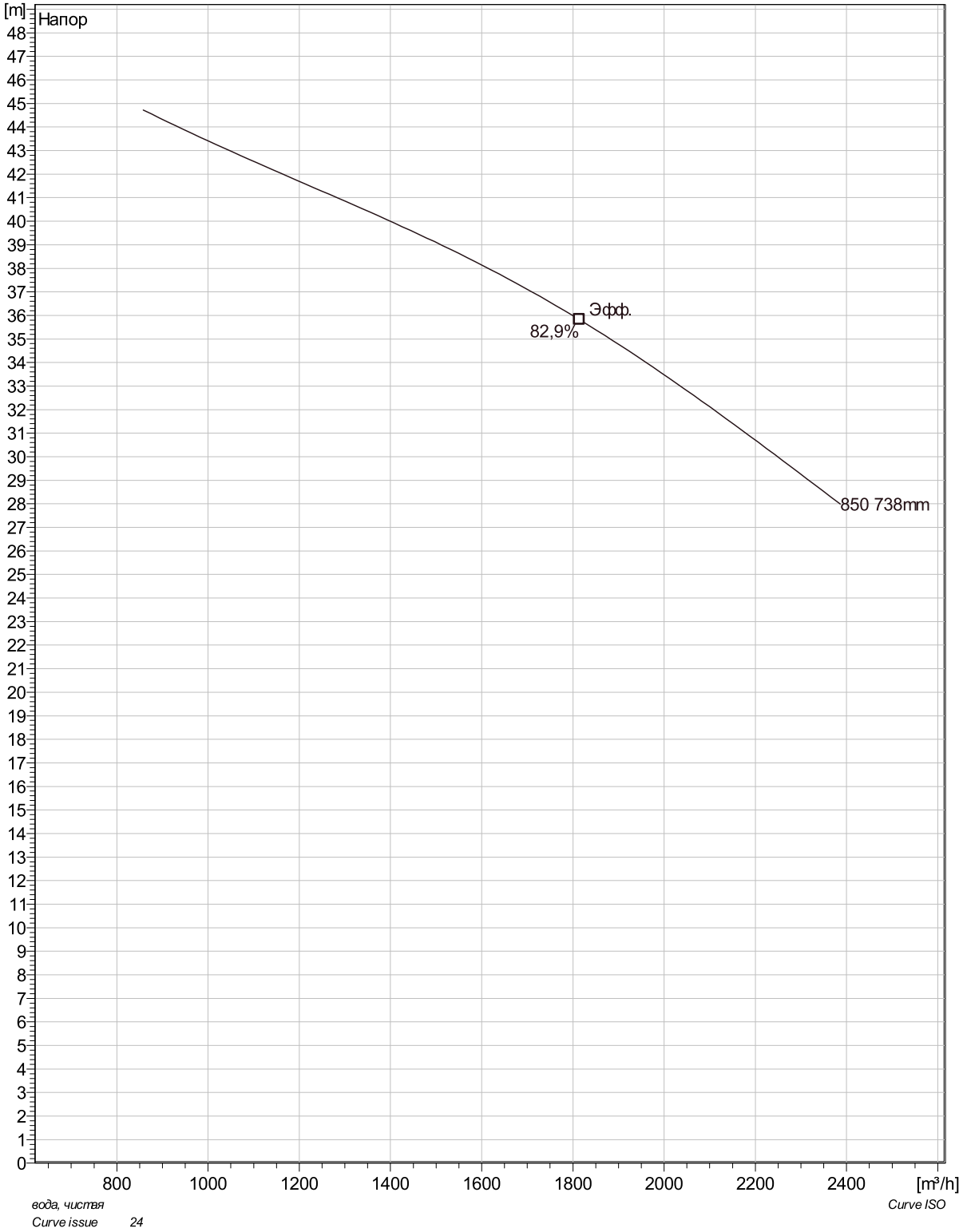

Проект	Номер проекта	Исполнитель	Создано	Последнее изменение
			3/28/2019	

CP 3351/950 3~ 850

VFD Curve

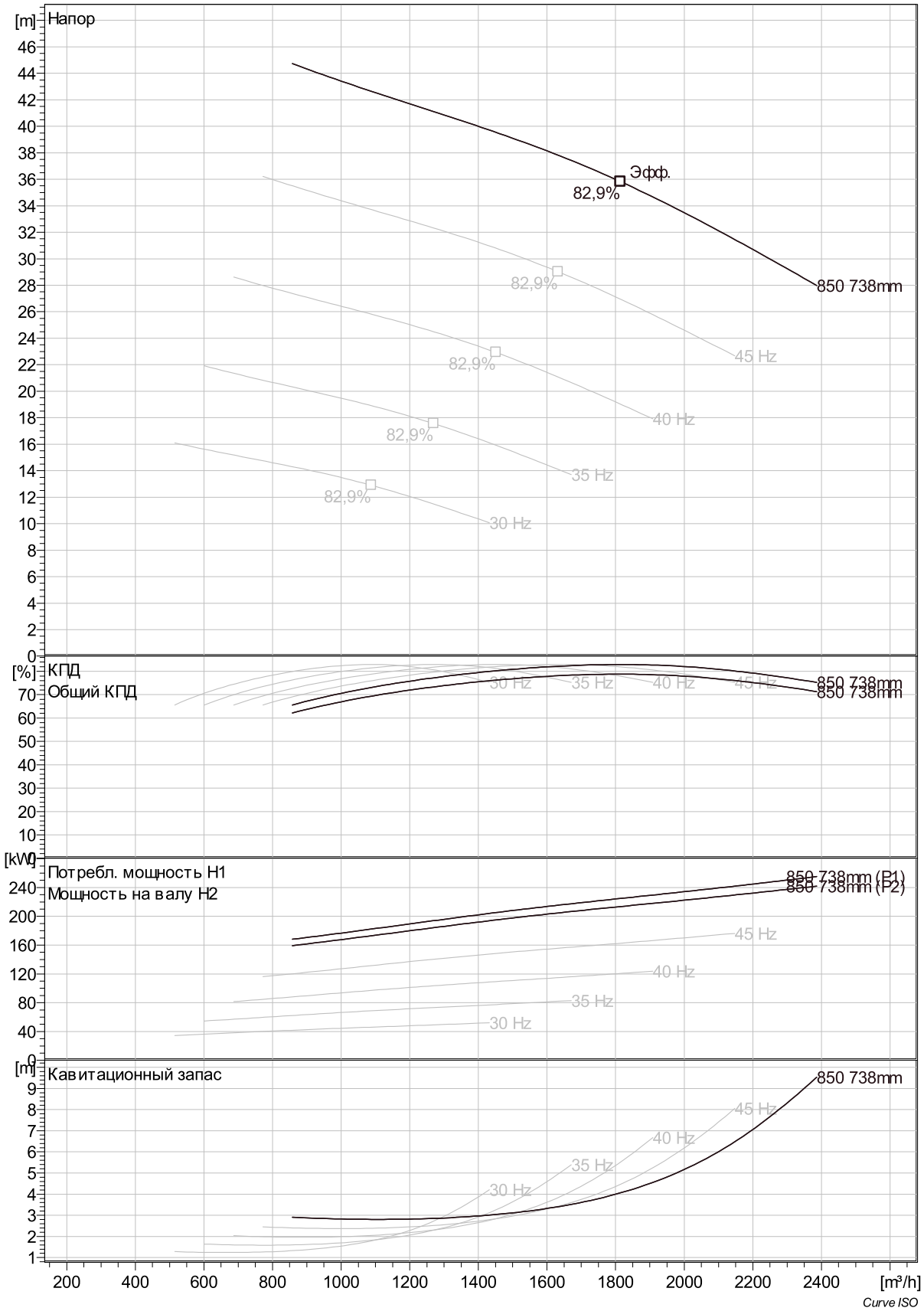

Проект	Номер проекта	Исполнитель	Создано	Последнее изменение
			3/28/2019	

CP 3351/950 3~ 850

VFD Analysis

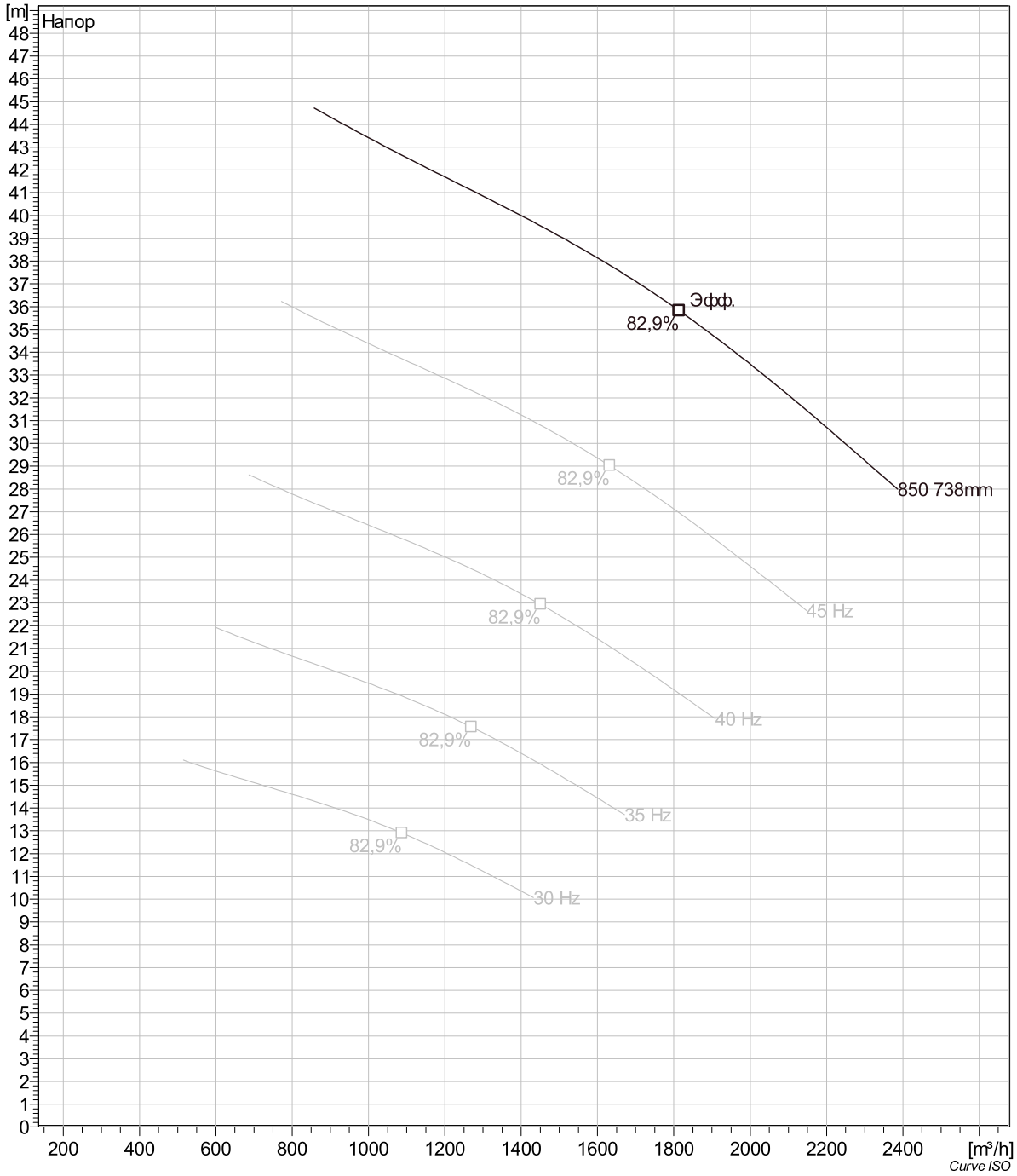

Проект	Номер проекта	Исполнитель	Создано	Последнее изменение
			3/28/2019	

CP 3351/950 3~ 850

Dimensional drawing

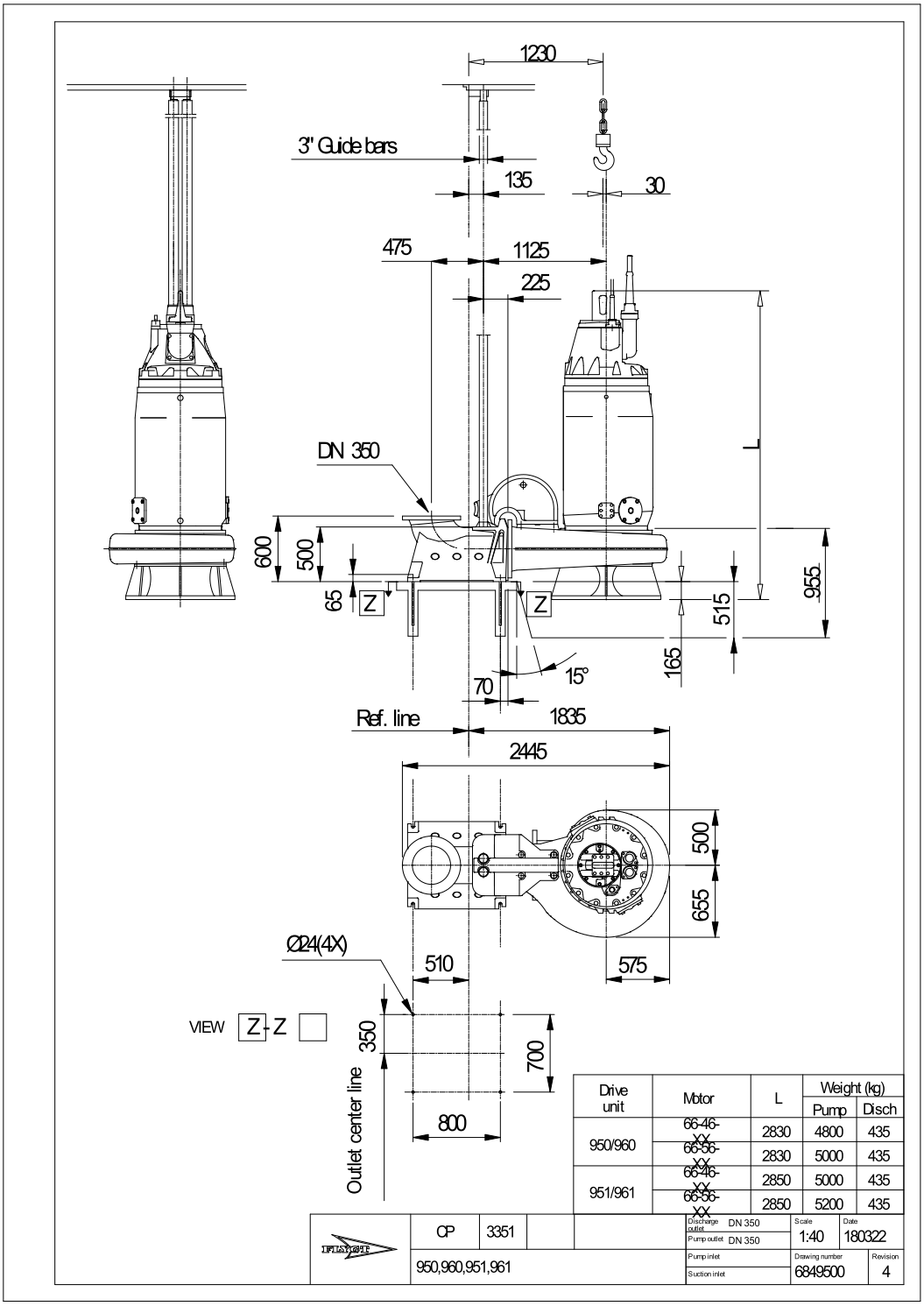

Drive unit	Motor	L	Weight (kg) Pump	Weight (kg) Disch
950/960	66-46-XX	2830	4800	435
	66-56-XX	2830	5000	435
951/961	66-46-XX	2850	5000	435
	66-56-XX	2850	5200	435

Проект	Номер проекта	Исполнитель	Создано	Последнее изменение
			3/28/2019	